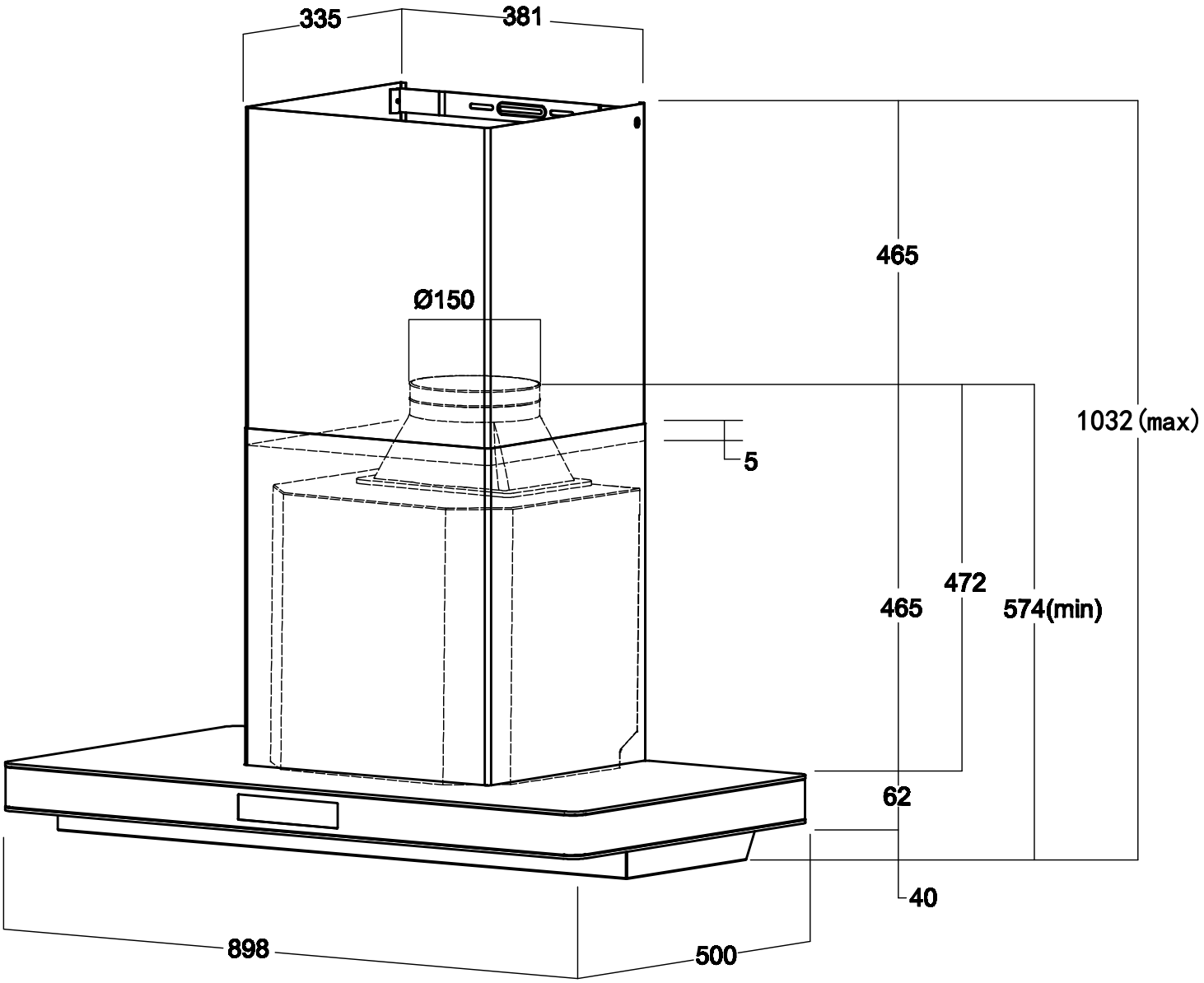
335
381
465
Ø150
1032 (max)
5
472
465
574(min)
62
40
898
500